09.04.22.00-25 ГЧ

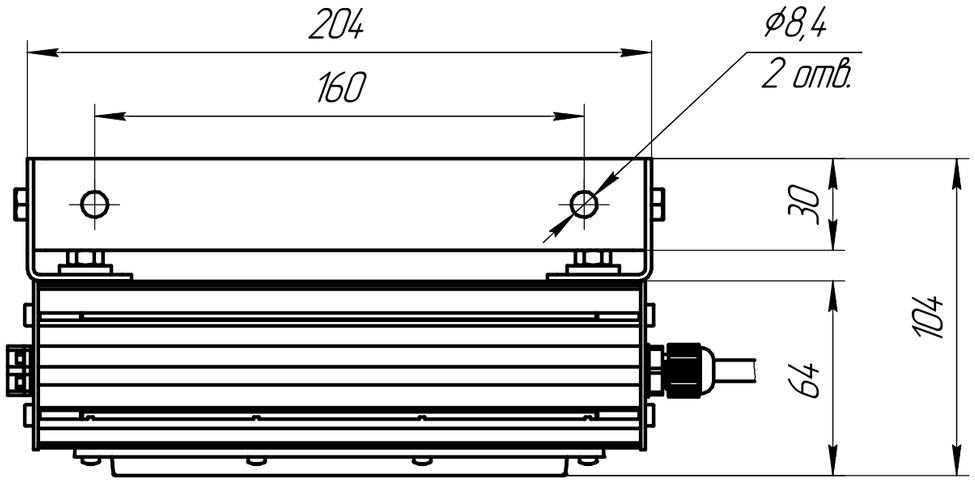

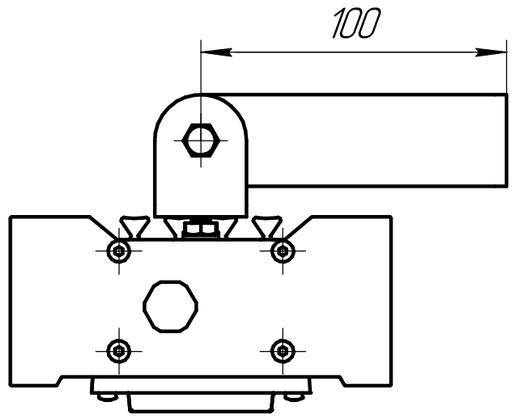

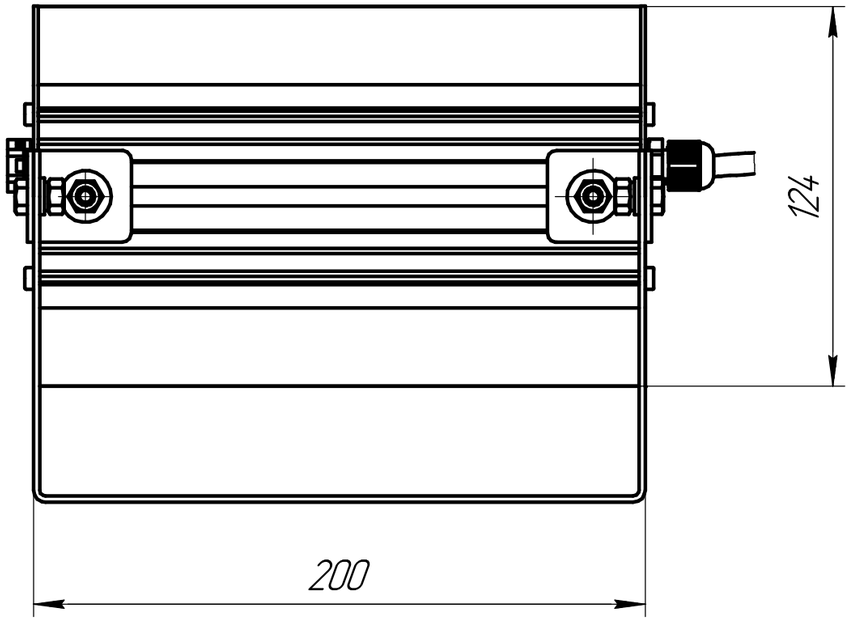

Изм.	Лист	№ докум.	Подп.	Дата	09.04.22.00-25 ГЧ		
Разраб.		Супрун Г.С.			Светильник АЭК-ДСП36-25 – ULTRARAY Габаритный чертеж	Лит.	Масса	Масштаб
Пров.								1:2
Т.контр.						Лист	Листов 1	
Н.контр.					ООО НПО АЭК			
Утв.		Пастушков М.Е.						

Перв. примен.

Справ. №

Подп. и дата

Инв. № дубл.

Взам. инв. №

Подп. и дата

Инв. № подл.

Копировал

Формат А3